MANUALE INSTALLAZIONE USO E MANUTENZIONE

MDR W – I

MODULO IDRONICO IN ABBINAMENTO A SISTEMI DI VMC

INDICE

1 GENERALITA' 4

1.1 INTRODUZIONE 4

1.2 REGOLE FONDAMENTALI DI SICUREZZA 4

1.3 SIMBOLOGIA 5

1.4 AVVERTENZE 5

1.5 CONFORMITA' 6

1.6 GAMMA 6

1.7 IDENTIFICAZIONE 6

1.8 OGGETTTO DELLA FORNITURA 7

1.9 PRESCRIZIONI PER L'AVVIAMENTO 7

1.10 SMONTAGGIO E SMALTIMENTO 7

1.11 descrizione componenti 8

2 INSTALLAZIONE 8

2.1 CONDIZIONI DI INSTALLAZIONE 8

2.2 POSIZIONAMENTO UNITA' 9

2.3 ALLACCIAMENTO SCARICO CONDENSA 10

3 COLLEGAMENTI AREAULICI 11

3.1 ORIENTAMENTI AREAULICI 11

4 COLLEGAMENTI idraulici 12

4.1 GENERALITA' 12

4.2 POSIZIONAMENTO E PROCEDURE DEI COLLEGAMENTI 13

4.3 collegamento valvola a 3 vie 14

5 COLLEGAMENTI ELETTRICI 14

5.1 GENERALITA' 14
5.2 POSIZIONAMENTO E PROCEDURE DEI COLLEGAMENTI 15
5.3 SCHEMI ELETTRICI UNITA' 16
5.4 COLLEGAMENTI ELETTRICI VERSIONE -I- 17
6 MESSA IN SERVIZIO E MODALITA' D'UTILIZZO 20
6.1 FUNZIONAMENTO VERSIONE -I- 20
6.2 ACCENSIONE E SPEGIMENTO DELL'UNITA' 20
6.3 MODIFICA VELOCITA' VENTILATORI E FUNZIONE BOOSTER 21
6.4 FUNZIONE VELOCITA' NOMINALE 21
6.5 CAMBIO STAGIONE 21
6.6 BLOCCO TASTI 21
6.7 REGOLAZIONE LUMINOSITA' PANNELLO 21
7 MANUTENZIONE 22
7.1 PULIZIA O SOSTITUZIONE FILTRI 22
7.2 PULIZIA GENERALE DELL'UNITA' 22
8 ALLARMI 23
8.1 GENERALITA' 23
8.2 PROBLEMI SENZA INDICAZIONE DELL'ERRORE A DISPLAY 23
8.3 TABELLA ALLARMI SEGNALATI DA DISPLAY - VERSIONI I - 24
9 NOTE ED INFORMAZIONI MANUTENZIONE 25
NOTE 25

1 GENERALITA'

1.1 INTRODUZIONE

Questo manuale è stato concepito con l'obbiettivo di rendere il più semplice possibile l'installazione e la gestione del vostro impianto.

Leggendo ed applicando i suggerimenti di questo manuale, potrete ottenere le migliori prestazioni del prodotto acquistato.

Leggere attentamente il presente fascicolo prima di effettuare qualsiasi operazione sull'unità.

Non si deve installare l'unità, né eseguire su di essa alcun intervento, se prima non si è accuratamente letto e compreso questo manuale in tutte le sue parti. In particolare occorre adottare tutte le precauzioni elencate nel manuale.

La documentazione a corredo dell'unità deve essere consegnata al responsabile dell'impianto affinché la conservi con cura (almeno 10 anni) per eventuali future assistenze, manutenzioni e riparazioni.

L'installazione dell'unità deve tenere conto sia delle esigenze prettamente tecniche per il buon funzionamento, sia di eventuali legislazioni locali vigenti che di specifiche prescrizioni.

Assicurarsi che alla consegna dell'unità, non vi siano segni evidenti di danni causati dal trasporto. In tal caso indicarlo sulla bolla di consegna.

Il presente manuale rispecchia lo stato della tecnica al momento della commercializzazione della macchina e non può essere ritenuto inadeguato perché successivamente aggiornato in base a nuove esperienze. Il Costruttore si riserva il diritto di aggiornare la produzione ed i manuali, senza l'obbligo di aggiornamento dei precedenti, se non in casi eccezionali.

Contattare l'Ufficio Commerciale del Costruttore per ricevere ulteriori informazioni o aggiornamenti della documentazione tecnica e per qualsiasi proposta di miglioramento del presente manuale. Tutte le segnalazioni pervenute saranno rigorosamente vagliate.

1.2 REGOLE FONDAMENTALI DI SICUREZZA

Ricordiamo che l'utilizzo di prodotti che impiegano energia elettrica ed acqua comporta l'osservanza di alcune regole fondamentali di sicurezza:

- É vietato l'uso dell'apparecchio alle persone inabili e non assistite
- É vietato toccare l'apparecchio a piedi nudi e con pari del corpo bagnate o umide
- É ' vietata qualsiasi operazione di pulizia, prima di aver scollegato l'apparecchio dalla rete di alimentazione elettrica posizionando l'interruttore generale dell'impianto su spento
- É vietato modificare i dispositivi di sicurezza o di regolazione senza l'autorizzazione e le indicazioni del costruttore dell'apparecchio
- É vietato tirare, staccare, torcere i cavi elettrici fuoriuscenti dall' apparecchio, anche se questo è scollegato dalla rete di alimentazione elettrica.
- É vietato introdurre oggetti e sostanze attraverso le griglie di aspirazione e mandata d'aria.
- É vietato aprire gli sportelli di accesso alle parti interne dell'apparecchio, senza aver prima posizionato l'interruttore generale dell'impianto su spento.
- E' vietato disperdere e lasciare alla portata di bambini il materiale dell'imballo in quanto può essere potenziale fonte di pericolo.
- Rispettare le distanze di sicurezza tra la macchina ed altre apparecchiature o strutture per garantire un sufficiente spazio di accesso all'unità per le operazioni di manutenzione e assistenza come indicato in questo libretto.
- Alimentazione dell'unità deve avvenire con cavi elettrici di sezione adeguata alla potenza dell'unità. I valori di tensione e frequenza devono corrispondere a quelli indicati per le rispettive macchine; tutte le macchine devono essere collegate a terra come da normativa vigente nei vari paesi.

1.3 SIMBOLOGIA

I simboli riportati nel seguente fascicolo, consentono di fornire rapidamente informazioni necessarie al corretto utilizzo dell'unità.

Simbologia relativa alla sicurezza

	ATTENZIONE Solo personale autorizzate	Avverte che le operazioni indicate sono importanti per il funzionamento in sicurezza delle macchine
	PERICOLO Rischio di scosse elettriche	Avverte che la mancata osservanza delle prescrizioni comporta un rischio di scosse elettriche.
	PERICOLO	Avverte che la mancata osservanza delle prescrizioni comporta un rischio di danno alle persone esposte.
	AVVERTENZA	Avverte che la mancata osservanza delle prescrizioni comporta un rischio di danno all'unità o all'impianto.
	PERICOLO	Avverte che vi è la presenza di organi in movimento e comporta un rischio di danno alle persone esposte

1.4 AVVERTENZE

	L'installazione dell'unità deve essere effettuata da personale qualificato ed abilitato secondo le normative vigenti nei vari paesi. Se l'installazione non è eseguita potrebbe divenire una situazione di pericolo
	Evitare di installare l'unità in locali molto umidi o con presenza di grosse fonti di calore.
	Sul lato elettrico per prevenire qualsiasi rischio di folgorazione, è indispensabile staccare l'interruttore generale prima di effettuare collegamenti elettrici ed ogni operazione di manutenzione.
	In caso di fuoriuscite di acqua all' interno dell'unità, posizionare l'interruttore generale dell'impianto su "Off", chiudere i rubinetti dell'acqua e contattare il servizio tecnico
	Si raccomanda di utilizzare un circuito di alimentazione dedicato; Non utilizzare mai un'alimentazione in comune con altri apparecchi.
	Si raccomanda di installare un interruttore di dispersione a massa; la mancata installazione di questo dispositivo potrebbe causare scossa elettrica.
	Per il collegamento, utilizzare un cavo di lunghezza sufficiente a coprire l'intera distanza, senza alcuna connessione; non utilizzare prolunghe e non applicare altri carichi sull'alimentazione ma utilizzare un circuito di alimentazione dedicato.
	Dopo aver collegato i cavi elettrici, accertarsi che i cavi siano sistemati in modo da non esercitare forze eccessive sulle coperture o sui pannelli elettrici; l'eventuale collegamento incompleto delle coperture può essere causa di surriscaldamento dei morsetti.

⚠	Assicurarsi che venga realizzato il collegamento di terra; non mettere a massa l'apparecchio su tubazioni di distribuzione. Sovracorrenti momentanee di alta intensità potrebbero danneggiare l'unità
!	Installazioni eseguite al di fuori delle avvertenze del presente manuale o l'utilizzo al di fuori dei limiti di funzionamento fanno decadere istantaneamente la garanzia.
!	Assicurarsi che la prima messa in funzione sia effettuata da personale autorizzato dall' azienda (vedi modulo richiesta primo avviamento)

1.5 CONFORMITA'

La marcatura CE (presente su ogni macchina) attesta la conformità alle seguenti norme comunitarie:

- Direttiva Bassa Tensione 2014/35/EC
- Electromagnetic Compatibility Directive 2014/30/EC
-

1.6 GAMMA

	-1-	-2-
MDR W	I	30

2) Tipologia di controllo E: elettronica evoluta I: elettronica basica	1) Definisce la grandezza Da 300 a 900 mc/h

1.7 IDENTIFICAZIONE

L'unità è identificabile attraverso la targhetta posta sul panello frontale inferiore.

La stessa targa sarà riportata in questo manuale.

Sull' imballo sarà presente un'ulteriore targa identificativa con il modello dell'unità ed i riferimenti di spedizione.

La targa sull' imballo non ha valenza per la tracciabilità del prodotto negli anni seguenti alla vendita.

!

L'asportazione, il deterioramento e l'illeggibilità della targhetta posta sull'unità, comporta grandi problematiche nell'identificazione della macchina, nella reperibilità dei pezzi di ricambio e quindi in ogni sua futura manutenzione.

1.8 OGGETTTO DELLA FORNITURA

La fornitura comprende:

Unità di trattamento dell'aria in abbinamento ad impianti di Vmc

Filtro di classe Coarse

Scatola elettrica con predisposizione morsettiera di collegamento

Staffe di montaggio a soffitto

Attacchi di scarichi condensa laterali

Attacchi ingresso ed uscita acqua laterali

Etichette/adesivi (pittogrammi sicurezza, identificazione canali, marcatura CE…) già posizionati sull'unità.

Manuale di installazione, uso e manutenzione

1.9 PRESCRIZIONI PER L'AVVIAMENTO ⚠

Prima dell'avviamento accertarsi che non vi siano corpi estranei all'interno dell'unità.

Verificare i fissaggi dei pannelli di chiusura e delle porte di ispezioni.

Se non vi sono installati canali sulle prese aerauliche, provvedere ad installare un adeguata rete di protezione.

Verificare l'alimentazione elettrica e la messa a terra dell'unità.

1.10 SMONTAGGIO E SMALTIMENTO ⚠

Non smontare o smaltire il prodotto autonomamente. Lo smontaggio, demolizione, smaltimento del prodotto dovrà essere effettuato da personale autorizzato in conformità con le normative locali.

1.11 DESCRIZIONE COMPONENTI

Qui di seguito viene descritta la componentistica principale dell'unità, il layout e le caratteristiche della macchina.

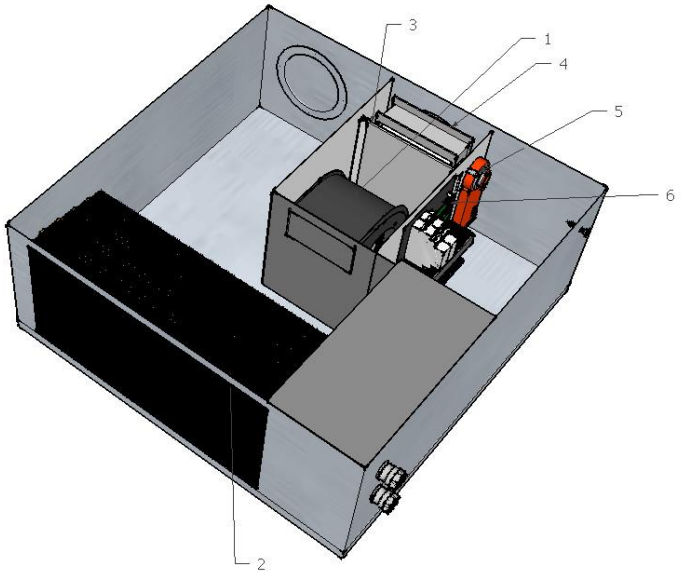

1 Ventilatore di ricircolo	2 Batteria idronica	3 Filtro G4
4 Serranda di ricircolo	5 Motore serranda	6 Quadro elettrico unità

2 INSTALLAZIONE

2.1 CONDIZIONI DI INSTALLAZIONE

L'unità deve essere installata in base alle norme nazionali e locali che regolamentano l'uso di dispositivi elettrici e in base alle seguenti indicazioni:

- installare l'unità all'interno di edifici residenziali con temperatura ambiente compresa tra 3°C e 45°C;
- evitare aree in prossimità di fonti di calore, vapore, gas infiammabili e/o esplosivi e aree particolarmente polverose;
- installare l'unità in un luogo non soggetto a brina (l'acqua di condensa deve essere scaricata non gelata, ad una certa inclinazione, usando un sifone);
- non installare l'unità in zone con un alto tasso di umidità relativa (come il bagno o WC) per evitare la condensa sulla superficie esterna;
- scegliere un luogo d'installazione dove ci sia spazio sufficiente attorno all'unità per gli allacciamenti dei condotti dell'aria e per poter eseguire gli interventi di manutenzione;
- la consistenza del soffitto/parete/pavimento dove verrà installata l'unità deve essere adeguata al peso dell'unità e non provocare vibrazioni.

Nell'ambiente scelto per l'installazione devono essere presenti:

- allacciamenti dei condotti dell'aria;
- allacciamento elettrico monofase 230V
- allacciamento per lo scarico condensa

- allacciamento idraulico ingresso ed uscita acqua

L'unità è parte integrante di un sistema di ventilazione bilanciata, con il quale si estrae l'aria contaminata dalla cucina, dal bagno o da qualsiasi altro locale e si introduce lo stesso volume di aria fresca nel soggiorno o nelle camere da letto. Gli spazi sotto le porte assicurano una buona circolazione del flusso d'aria all'interno dell'abitazione: assicurarsi che questi spazi non vengano mai ostruiti, per esempio da para spifferi o tappeti, altrimenti il sistema non funzionerà in modo ottimale.

Il funzionamento contemporaneo dell'unità e di una caldaia a tiraggio naturale (ad es. caminetto aperto) può provocare una depressione nell'ambiente, a causa della quale può verificarsi un riflusso dei gas di scarico nell'ambiente.

2.2 POSIZIONAMENTO UNITA'

Montaggio a soffitto

<table>
<tr>
<td rowspan="2">Per il montaggio dell'unità a soffitto è necessario:

Posizionare le 4 staffe di montaggio sul lato superiore dell'unità e fissarle con le viti in dotazione come indicato in figura;

Attenzione a non installare le staffe in punti dove si potrebbero danneggiare le parti interne dell'unità;

Fissare l'unità al soffitto, tramite le staffe, utilizzando idonei sistemi di ancoraggio (tasselli, barre filettate, catene…) e verificarne il livellamento aiutandosi con una livella.

Prevedere supporti antivibranti sulle staffe per evitare la trasmissione di vibrazioni alla struttura.

Assicurare uno spazio sufficiente per lo svolgimento delle attività di manutenzione: deve essere garantita l'apertura del coperchio dell'unità (dal basso).

Non montare l'unità con i fianchi a diretto contatto delle pareti per evitare possibili rumori da contatto, inserire strisce di gomma o neoprene in tal caso.</td>
<td> </td>
<td> </td>
</tr>
<tr>
<td>Montaggio a soffitto</td>
<td>Staffe per montaggio a soffitto</td>
</tr>
</table>

2.3 ALLACCIAMENTO SCARICO CONDENSA

Per il corretto funzionamento del recuperatore di calore, è necessario il collegamento di uno scarico condensa all'impianto idraulico (scarico) di casa. Inoltre, per permettere il corretto deflusso dell'acqua di condensa ed evitare risucchi d'aria e sgradevoli odori lo scarico condensa deve sempre essere provvisto dell'apposito sifone da posizionare sulla linea di scarico a cura dell'installatore

Per l'installazione dello scarico condensa rispettare le seguenti norme:

- dare una pendenza di almeno il 2% al tubo di scarico;
- prevedere la possibilità di scollegare il tubo di scarico per eventuali manutenzioni (in particolare in caso di installazione a soffitto);
- assicurarsi che l'estremità di scarico del tubo sia almeno al di sotto del livello d'acqua del sifone;
- assicurarsi che il sifone sia sempre pieno d'acqua.

Scarico condensa

CARATTERISTICHE E DIMENSIONI SIFONE

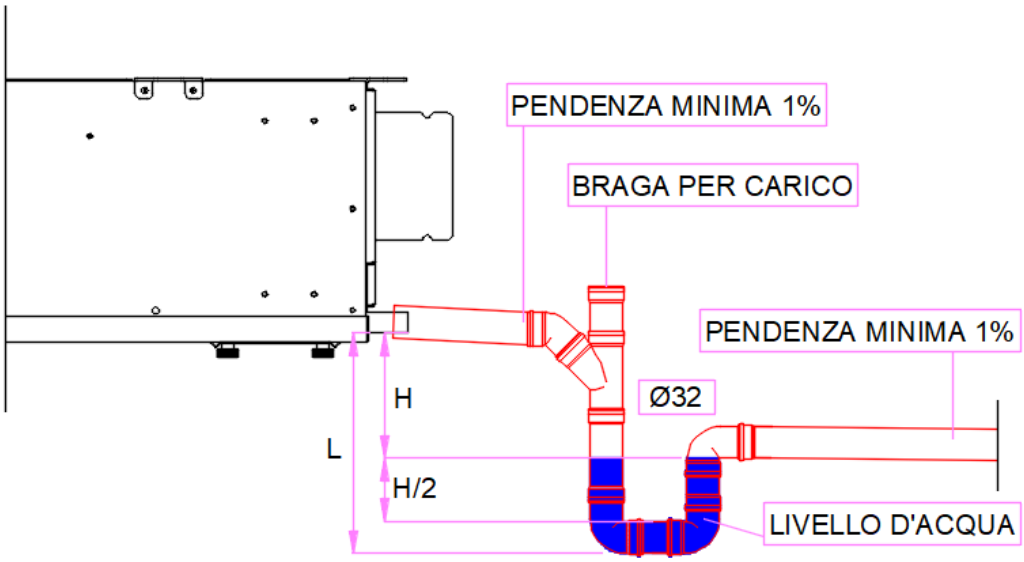

MISURE MINIME DA RISPETTARE

H	min.125 mm
H/2	min.62 mm
L	min.220 mm

3 COLLEGAMENTI AREAULICI

3.1 ORIENTAMENTI AREAULICI

L'unità è provvista di attacchi circolari maschio di diverso diametro per la parte aria di rinnovo e ricircolo

É invece prevista un'uscita rettangolare per la parte di aria di immissione ambiente

Per il collegamento corretto dei condotti dell'aria, fare riferimento al seguente schema e agli adesivi posti sull'unità.

L'immissione dell'aria verso l'ambiente prevede un imbocco rettangolare predisposto per il fissaggio a plenum ed accessori disponibili per la mandata dell'aria

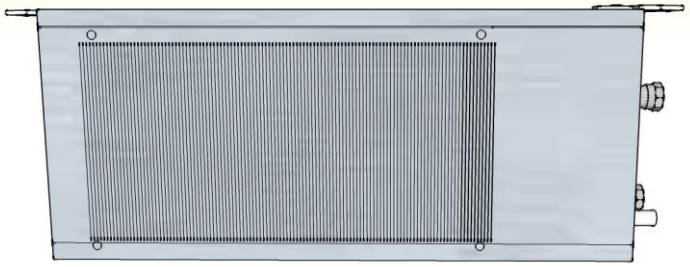

I due imbocchi circolari dell'unità prevedono il collegamento dell'aria di ricircolo ambiente e dell'aria proveniente dal recuperatore di calore, definita aria esterna dalla VMC

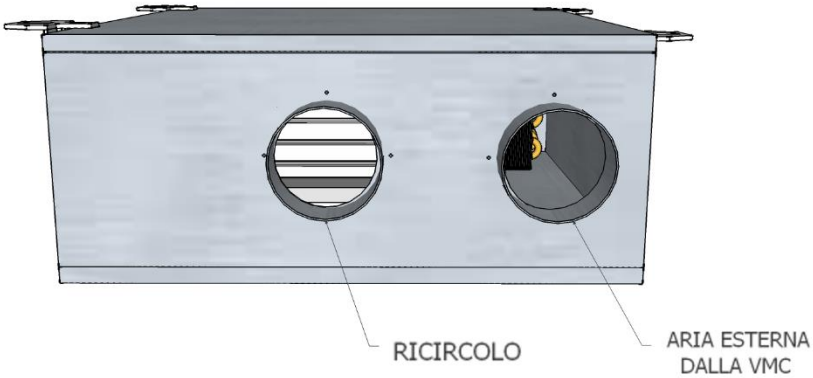

Attacchi aeraulici

Tabella Diametri collegamenti aeraulici unità

MDR W	30	60	90
Ø aria di rinnovo mm	160	160	160
Ø ricircolo mm	160	160	2 x 200
Immissione mm	500x200	500x200	700x200

i consiglia l'installazione di almeno 500 mm di tubazione flessibile fonoassorbente per evitare trascinamenti di vibrazioni e fastidiosi rumori dovuti all'installazione.

4 COLLEGAMENTI IDRAULICI

4.1 GENERALITA'

- Le unità sono dotate di batterie idroniche con scambio acqua/aria.

I collegamenti sulle unità, anche nelle diverse applicazioni e versioni, sono sempre comuni a tutte le unità.

-Assicurarsi di rispettare i flussi indicati sulle targhette: ingresso (acqua in entrata verso l'unità), uscita (acqua in uscita dall'unità)

-Fare in modo che il peso delle tubazioni non gravi sugli attacchi predisposti.

-Prevedere valvole di intercettazione sulle tubazioni di mandata e di ritorno all'impianto.

-Tutte le tubazioni dell'acqua refrigerata dovranno essere isolate per limitare al minimo gli scambi indesiderati di calore e la formazione di condensa.

-Prima di eseguire il riempimento delle tubazioni assicurarsi che le medesime non contengano materiali estranei: come sabbia, sassi, scaglie di ruggine, gocce di saldatura, scorie, ecc. In caso contrario effettuare un lavaggio del circuito idraulico by-passando l'unità.

-Evitare assolutamente la cavitazione della pompa e la conseguente presenza di aria nel circuito idraulico.

Caratteristiche chimico fisiche dell'acqua

Caratteristiche chimico fisiche non compatibili potrebbero pregiudicare l'integrità della parte idraulica dell'unità.

Verificare le caratteristiche dell'acqua.

DESCRIZIONE	Valore limite
Durezza	< 10°F
Valore PH	7,5 / 9
Ossigeno	< 2 mg / l
Conducibilità	< 500 uS / cm
Ferro	< 2 mg/l
Manganese	< 1 mg/l
Nitrato	< 70 mg/l
Solfato	< 70 mg/l
Composti di cloro	< 300 mg/l
Anidride Carbonica radicale libera	< 10 mg/l
Ammonio	< 20 mg/l

4.2 POSIZIONAMENTO E PROCEDURE DEI COLLEGAMENTI

I collegamenti idraulici vengono effettuati sulla parte laterale dell'unità. I collegamenti sono con filettatura maschio. Rispettare IN come ingresso acqua all'unità e OUT come uscita acqua dall'unità.	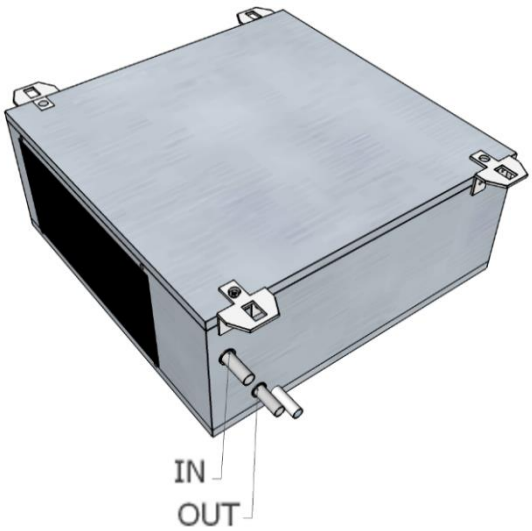

Collegare le tubazioni con raccordo femmina filettato, e serrarlo con attrezzi dedicati. Fare attenzione a non ruotare o torcere le tubazioni provenienti dall'interno dell'unità. Facendo ruotare le tubazioni durante il collegamento, potrebbero danneggiarsi le connessioni all'interno dell'unità ed avere perdite di acqua in funzionamento.	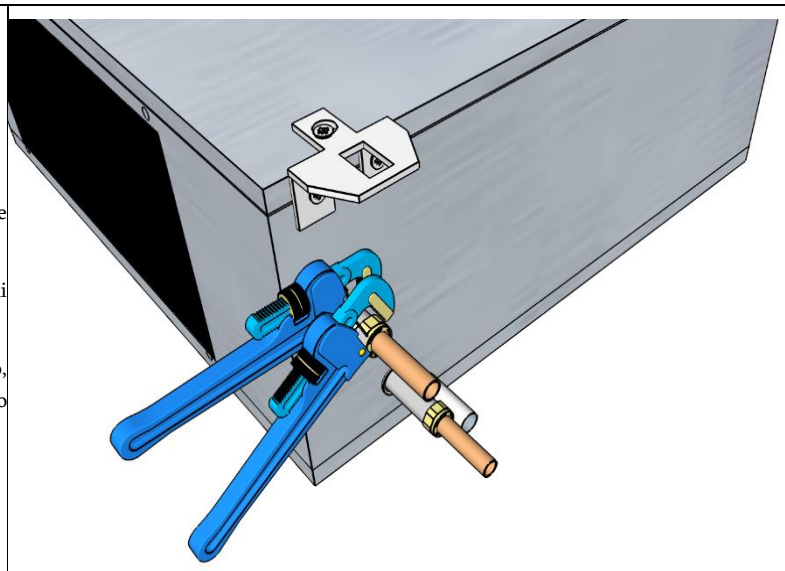

4.3 COLLEGAMENTO VALVOLA A 3 VIE

I collegamenti delle valvole a 3 vie vanno effettuati come indicato. Attenzione: rispettare le indicazioni poste sulla valvola	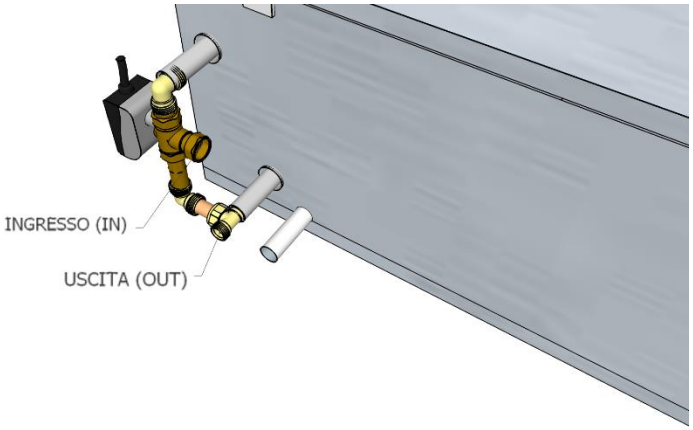

5 COLLEGAMENTI ELETTRICI

5.1 GENERALITA'

-Prima di iniziare qualsiasi operazione per effettuare il collegamento elettrico assicurarsi che l'unità non sia alimentata elettricamente.

-Eseguire i collegamenti elettrici necessari consultando esclusivamente lo schema elettrico allegato al presente manuale.

-Installare un idoneo dispositivo di interruzione e protezione differenziale a servizio esclusivo dell'unità.

-è indispensabile che l'unità sia collegata ad una presa di terra.

-Controllare che i componenti elettrici scelti per l'installazione (interruttore principale, magnetotermici, sezione dei cavi e terminali) siano adatti alla potenza elettrica dell'unità installata e che tengano conto delle correnti di spunto del compressore oltre che del massimo carico raggiungibile. I dati relativi sono indicati sullo schema elettrico allegato e sulla targa identificativa dell'unità

-E' vietato entrare con i cavi elettrici nell'unità se non dove specificato in questo fascicolo.

-Utilizzare cavi e conduttori elettrici di adeguate sezioni e conformi alle normative vigenti dei vari paesi.

-Evitare assolutamente di far passare i cavi elettrici a contatto diretto con tubazioni o componenti all'interno dell'unità

-Verificare dopo i primi momenti di funzionamento il serraggio delle viti dei morsetti di alimentazione

Tabella per il dimensionamento della linea di alimentazione

		30	60	90
Alimentazione	V/Ph/Hz	230/1/50		
Potenza max assorbita	kW	0,25	0,25	0,41
Corrente max assorbita	A	1,39	1,39	2,65

5.2 POSIZIONAMENTO E PROCEDURE DEI COLLEGAMENTI

L'ingresso dei cavi elettrici è sulla parte laterale dell'unità. Sono predisposti due passaggi dn. 20 mm.	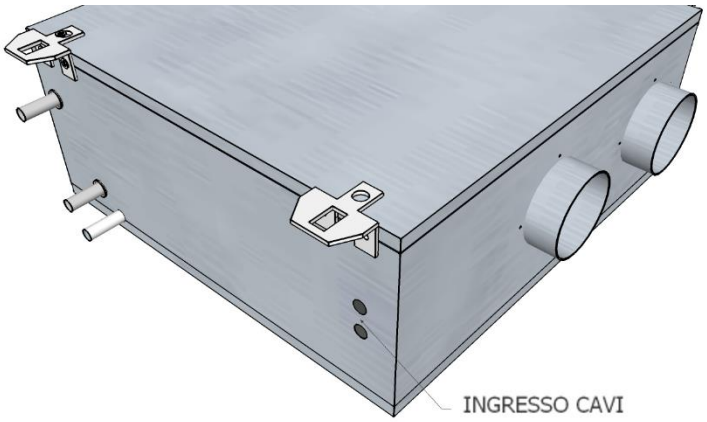
	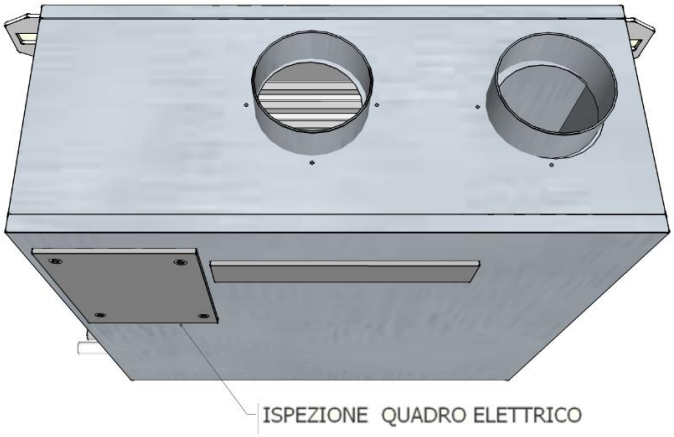

5.3 SCHEMI ELETTRICI UNITA'

Versione I

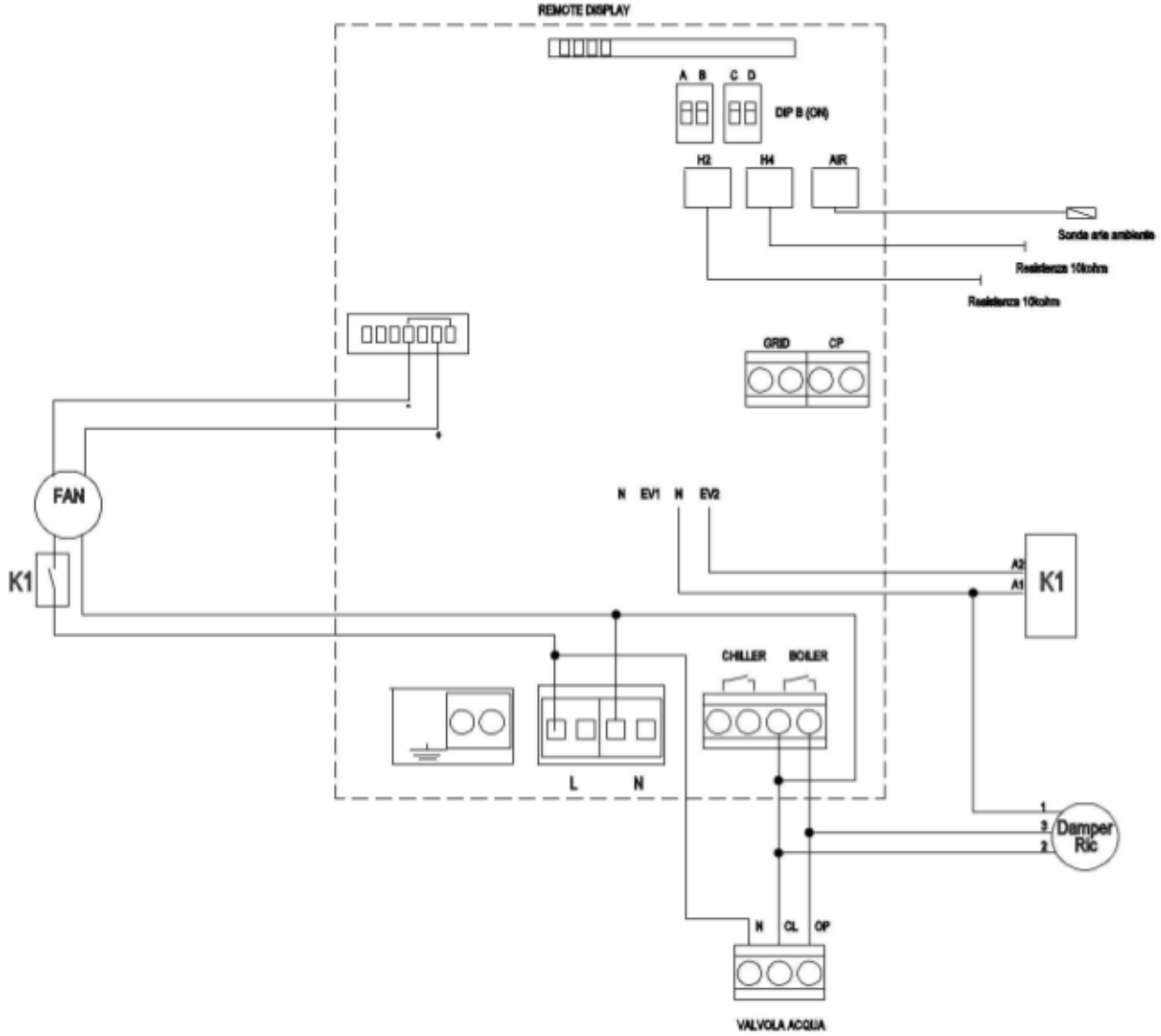

COLLEGAMENTI A CURA DEL CLIENTE		
GRID	Booster / Aumento di velocità fisso	Contatto chiuso / funzione attiva
CHILLER	Consenso generatore / pompa	Contatto Pulito (attivazione richiesta caldo/freddo)
N – CL - CP	Valvola Acqua / batteria di post	Contatto in tensione (220v)
REMOTE DISPLAY	Comando remoto (4 fili)	
ON OFF REMOTO (SU DISPLAY)	ON OFF remoto contatto presente su display remoto	Contatto chiuso / unità OFF

5.4 COLLEGAMENTI ELETTRICI VERSIONE -I-

Collegamento pannello remoto CNV

La scheda versione -I- prevede un comando remoto di tipo Touch capacitivo per la gestione di tutte le funzioni dell'unità.

Per il collegamento utilizzare cavo schermato intrecciato da 0,75/1mm a 4 conduttori.

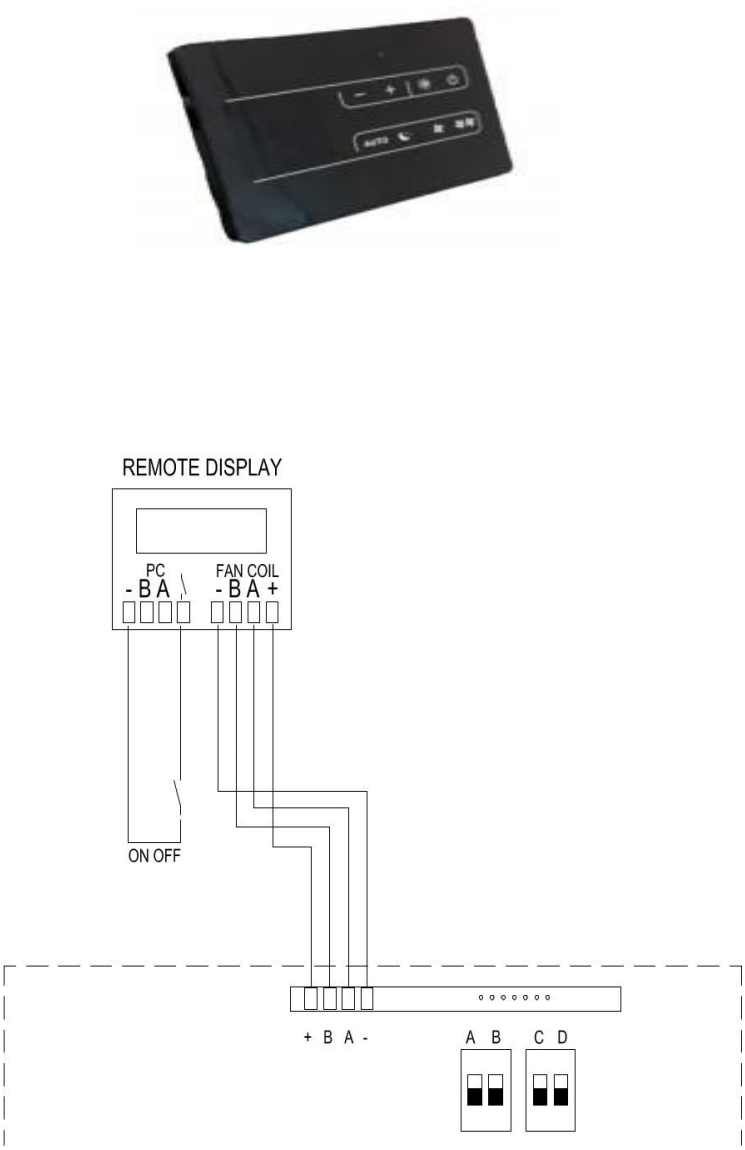

Pannello remoto CNV

Collegamenti Ausiliari

La scheda permette il funzionamento del ventilatore EC Brushless attraverso un comando remoto descritto sopra.

Sono state implementate nella scheda alcune funzioni ausiliarie come il collegamento dei regolatori e la gestione di una batteria / valvola di post trattamento dell'aria.

COLLEGAMENTO DISPLAY PER COMANDO DI PIU' UNITA'

Il pannello CNV prevede il comando di più unità; E' possibile collegare fino a 30 unità che saranno gestite dall'unico pannello remoto;

Dovranno essere collegate in serie con collegamento entra ed esci sulle schede delle singole unità;

La rete è una rete RS485. Utilizzare cavo schermato a 2 fili con lunghezza massima di 150mt;

-Eseguire un tracciato in modo da ridurre al minimo la lunghezza delle derivazioni;

-terminare la linea con la resistenza da 120 Ω in dotazione;

- non effettuare collegamenti a "stella"; - il collegamento con il cavo RS485 è polarizzato.

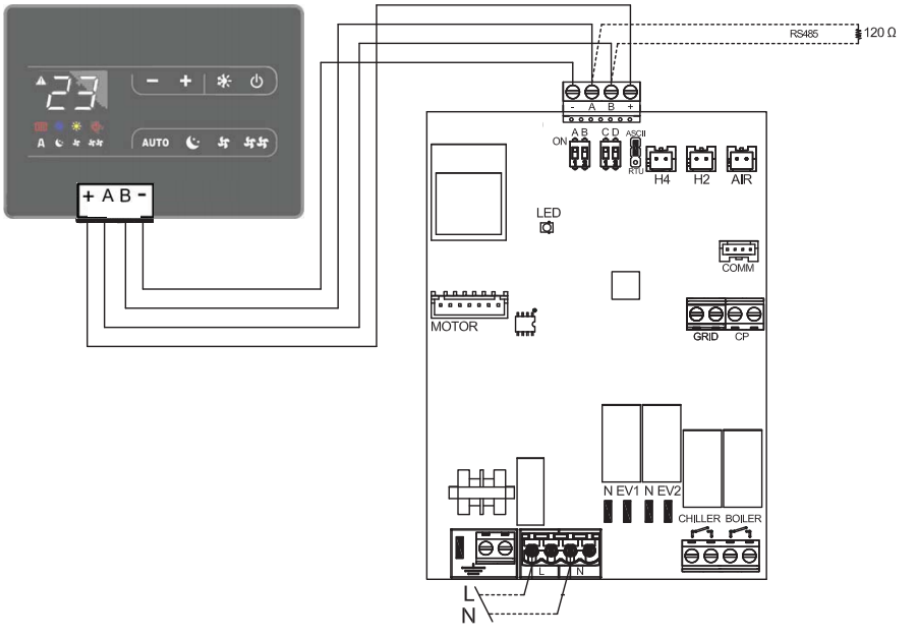

COLLEGAMENTO ON OFF REMOTO

Il pannello remoto CNV prevede un comando ON OFF con cui l'unità può essere collegata attraverso un contatto pulito ad un dispositivo per l'accensione / spegnimento dell'unità da remoto come un interruttore od un timer

La logica prevede:
Contatto chiuso: Unità OFF
Contatto aperto: Unità ON

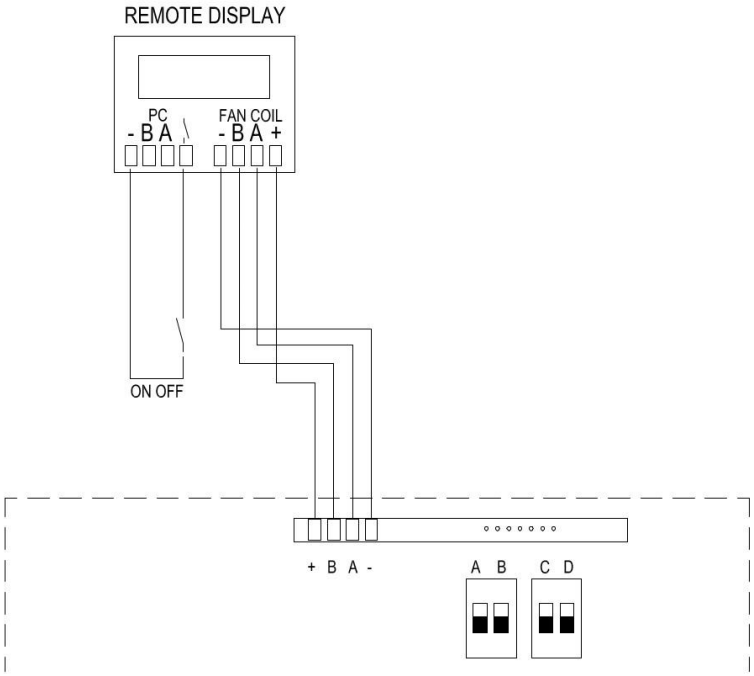

COLLEGAMENTO VALVOLA / BATTERIA DI POST

L'unità prevede il comando di una valvola/batteria, attraverso il comando 230v previsto sulla scheda;

- N- COMUNE
- CL- TENSIONE FISSA PER COMANDO VALVOLA A 3 PUNTI
- CP- COMANDO ON OFF VALVOLA A 2 PUNTI

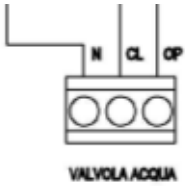

Collegamento Valvola Acqua / Batteria di post

COLLEGAMENTO GENERATORE / BATTERIA DI POST

L'unità prevede il comando di un generatore o di una batteria di post, attraverso il contatto pulito in morsettiera.
Contatto chiuso con richiesta attiva.

Collegamento Generatore / Batteria di post

6 MESSA IN SERVIZIO E MODALITA' D'UTILIZZO

6.1 FUNZIONAMENTO VERSIONE -I-

L'unità viene controllata completamente in modo manuale dall'utente, attraverso il comando touch a parete CNV. è prevista la possibilità di collegamento dei sensori regolatore umidità e regolatore qualità aria.	 Commutatore 3V

Qui di seguito sono riportate i tasti presenti nella maschera principale:	Significato dei tasti della visualizzazione principale:			
		Consente l'accensione / spegnimento dell'unità da tastiera		Tasto per la modifica del set di temperatura
		Tasti per la selezione della velocità di ventilazione: Silenzioso / nominale / massima		Tasto per la selezione estate / inverno
	AUTO	Tasto per il funzionamento velocità nominale e sensore		Segnalazione ALLARME
	Visualizzazione tasti maschera principale			

6.2 ACCENSIONE E SPEGIMENTO DELL'UNITA'

-L'unità può essere abilitata e disabilitata mediante il tasto On / Off presente sul display.	Accensione / Spegnimento unità

6.3 MODIFICA VELOCITA' VENTILATORI E FUNZIONE BOOSTER

Sul display sono presenti i tasti per la selezione della velocità desiderata dell'unità;

Ogni volta che la velocità è selezionata, dopo 1 secondo si ha l'effettiva variazione di velocità del ventilatore.

Le velocità selezionabili sono tre:

Notturno (minima velocità) – nominale (media velocità) – massima (massima velocità)

Gestione velocità ventilatori

6.4 FUNZIONE VELOCITA' NOMINALE

Premendo il tasto auto, l'unità funzionerà alla velocità nominale tenendo attivo il controllo dell'ingresso sensori;

Se il regolatore umidità o regolatore qualità dell'aria, lo richiederanno, l'unità aumenterà la velocità, alla velocità sensori. L'ingresso è un ingresso digitale a cui collegare un contatto pulito.

Funzione AUTO

6.5 CAMBIO STAGIONE

-Il cambio stagione sulla versione I deve essere effettuato da tastiera.

Tenere premuto per almeno 3 secondi il tasto di cambio stagione per modificare lo stato della stagione;

L'operazione deve essere obbligatoriamente effettuata per attivare le corrette logiche:

In inverno la funzione antigelo ed in estate la funzione bypass;

Logica simboli: SOLE – INVERNO FIOCCO DI NEVE (ESTATE)

Cambio Stagione

6.6 BLOCCO TASTI

Premendo contemporaneamente i tasti + e - per 3 secondi si attiva il blocco locale di tutti i tasti, la conferma è data dalla visualizzazione della scritta bL. Tutte le regolazioni vengono inibite all'utente e alla pressione di qualsiasi tasto compare bL. Ripetendo la sequenza si ottiene lo sblocco dei tasti.

bL

Blocco tasti

6.7 REGOLAZIONE LUMINOSITA' PANNELLO

Con pannello spento tenere premuto il tasto + per 5 secondi fino all'apparizione della scritta 01. Con il tasto - portare il valore a 00 e attendere 20 secondi per la verifica della corretta impostazione.

0/0

Regolazione luminosità

7 MANUTENZIONE

Per garantire sempre il funzionamento corretto ed ottimale dell'unità, è necessario eseguire periodicamente tutti gli interventi di manutenzione.

7.1 PULIZIA O SOSTITUZIONE FILTRI

Per sostituire i filtri, o effettuare la loro pulizia, procedere come segue:
togliere l'alimentazione all'unità
aprire i coperchi dei filtri attraverso le manopole dedicate
estrarre i filtri sporchi
inserire con delicatezza i filtri nuovi
richiudere il coperchio con le manopole dedicate

Vista per estrazione filtri

7.2 PULIZIA GENERALE DELL'UNITA'

Si consiglia di procedere saltuariamente alla verifica e all'eventuale pulizia dei ventilatori, dello scarico condensa e delle pareti interne dell'unità. Queste operazioni devono essere svolte soltanto da personale qualificato (installatore).
Per effettuare le suddette operazioni procedere come segue:
togliere alimentazione all'unità
in caso di installazione a soffitto, scollegare il tubo dello scarico condensa;
aprire il coperchio dell'unità sbloccando i ganci di fissaggio presenti su di essa;
procedere alla verifica ed eventuale pulizia dei ventilatori, dello scarico condensa e delle pareti;
richiudere il coperchio bloccandolo con i ganci di fissaggio presenti sull'unità

Per la pulizia è possibile utilizzare un'aspirapolvere, uno straccio inumidito leggermente con acqua, una spazzola a setole morbide oppure un compressore a bassa pressione.

Attenzione! Sulle pale sono presenti delle piccole clip in metallo per il bilanciamento delle pale stesse, NON rimuoverle.

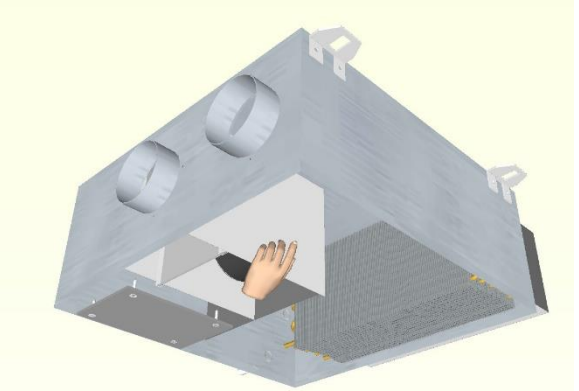

Viste unità per pulizia generale

8 ALLARMI

8.1 GENERALITA'

In caso di problemi o guasti, prendere nota dell'eventuale codice di errore comparso sul display della centralina elettronica o del controllo remoto, prendere nota del modello e del numero di serie dell'unità che si possiede (presenti sulla targhetta identificativa attaccata sul fianco dell'unità) e contattare l'installatore.

8.2 PROBLEMI SENZA INDICAZIONE DELL'ERRORE A DISPLAY

PROBLEMA	CAUSA	RIMEDI
I ventilatori non sono attivi	-L'alimentazione non è inserita -Non funziona il dispositivo di regolazione delle velocità ventilatori -Collegamenti elettrici errati -Ventilatori in protezione termica	-Verificare l'alimentazione sul ventilatore -Verificare il dispositivo di regolazione delle velocità ventilatori -Verificare che il ventilatore non sia surriscaldato ed in protezione termica
Portata aria o pressione utile insufficienti	-Filtri intasati -Velocità di rotazione insufficiente -Tubazioni o scambiatore intasati	-Pulire i filtri -Aumentare la velocità di rotazione -Pulire tubazioni o scambiatore
Rendimento dello scambiatore insufficiente	-Alette scambiatore intasate -Mancanza portata acqua	-Pulire le superfici dello scambiatore -Verificare la corretta portata acqua
Vibrazioni e rumorosità eccessive	-Installazione non corretta dell'unità -Installazione non corretta delle tubazioni -Squilibrio della girante dei ventilatori	-Verificare staffaggi e fissaggi dell'unità -Verificare staffaggi e fissaggi tubazioni -Verificare stato giranti dei ventilatori
Perdite acqua dall'unità	-Scarico condensa ostruito -Sifone non installato correttamente	-Pulire lo scarico condensa -Verificare la corretta installazione del sifone
Avviamento difficoltoso	-Tensione di alimentazione troppo bassa -Coppia del motore insufficiente	-Verificare che la tensione di alimentazione non sia al di sotto del 10% della tensione nominale di targa -Alimentare l'unità con serrande parzialmente chiuse in modo da ridurre la coppia di spunto del motore. In caso di partenza corretta, sostituire il motore con uno maggiorato.

8.3 TABELLA ALLARMI SEGNALATI DA DISPLAY - VERSIONI I -

Qui di seguito è riportata la tabella delle anomalie di funzionamento dell'unità segnalate, nelle versioni elettroniche, dal display a bordo macchina o dai controlli remoti.

CODICE	DESCRIZIONE	CAUSA	RIMEDIO
AFE	Allarme filtri	Raggiunte le 2000 h di funzionamento	Verificare lo stato dei filtri
AP 1/4	Allarme sonda di temperatura	Rottura e mancata lettura della sonda	Verificare il collegamento della sonda o sostituirla
ALAF	Allarme Antigelo	Temperatura antigelo al di sotto del set antigelo	Temperatura espulsione troppo bassa, l'unità attiva la protezione antigelo e regola la velocità dei ventilatori automaticamente
DOL	Allarme comunicazione	Errore di comunicazione tra centralina e controllo remoto	Verificare collegamento tra controllo remoto e unità
ATR1	Allarme comunicazione	Errore di comunicazione tra centralina e controllo remoto Vix620 - TAL	Verificare collegamento tra controllo remoto e unità
AVIS	Allarme comunicazione	Errore di comunicazione tra centralina e controllo remoto e Visograph - TGF	Verificare collegamento tra controllo remoto e unità

9 NOTE ED INFORMAZIONI MANUTENZIONE

NOTE

VMC GROUP S.r.l.
Via I Maggio 25- 23885 Calco (Lc)
Tel. 039 513836 Fax. 039 9908154

info@vmcgroup.it vmcgroup@pec.it www.vmcgroup.it

03 2020 rev 01